손 상 위 치

수문 본체 외관조사망도

수로측

정면부

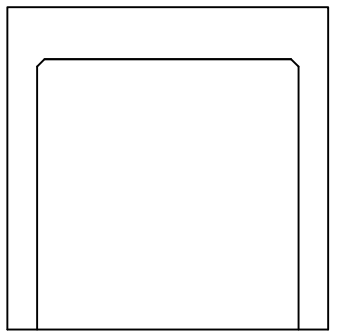

하천측

전면부

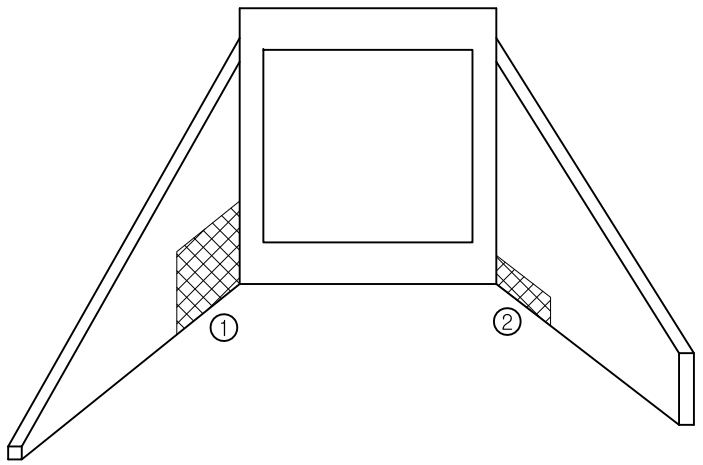

평면도

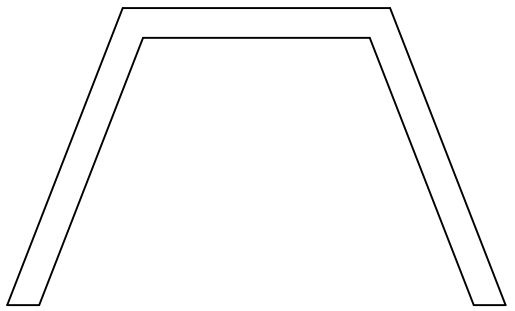

BOX

바닥면

좌측면

천정면

우측면

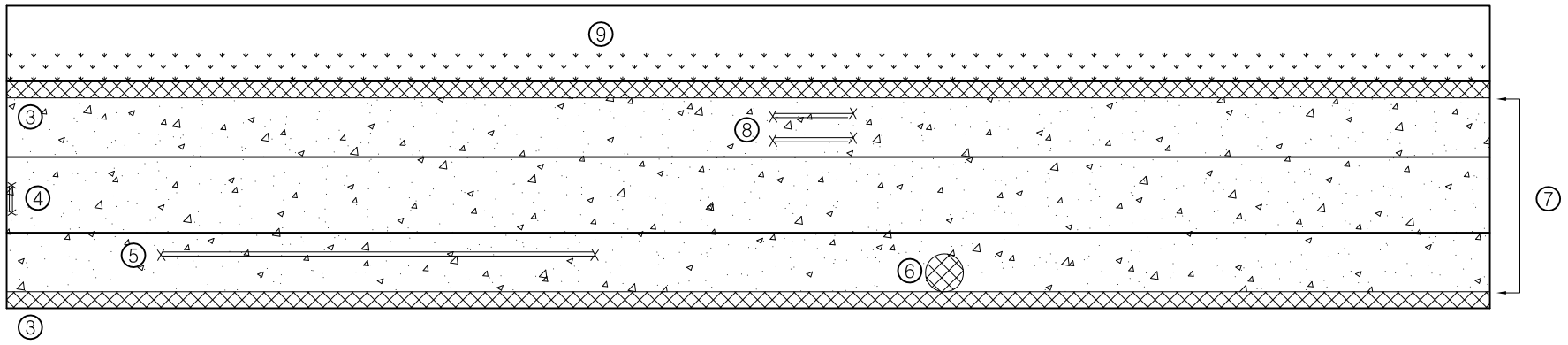

KEY PLAN

NO	손 상 물 량 집 계 표							
	손 상 내 용	손 상 현 황						
	종 류	폭 (m,mm)	길이 (m)	깊이 (m)	개소 (EA)	물량	단위	결함 상태
1	재료분리	1.5	1.0	0.03	1.0	1.5	m^2	b
2	재료분리	1.3	0.4	0.03	1.0	0.52	m^2	b
3	재료분리	0.5	8.67	0.03	2.0	8.67	m^2	b
4	콘크리트탈락철근노출	0.2	1.0	0.03	1.0	0.2	m^2	c
5	철근노출	3.0	0.25	0.03	1.0	0.75	m^2	c
6	재료분리	1.0	1.0	0.03	1.0	1.0	m^2	b
7	표면열화					40.75	m^2	b
8	철근노출	1.0	1.0	0.03	1.0	1.0	m^2	c
9	토사퇴적	1.0	8.67	0.10	1.0	8.67	m^2	b
10								
11								
12								
13								
14								
15								
16								
17								
18								
19								
20								
21								
22								
23								
24								
25								
26								
27								
28								
29								

범 례

망상균열 | 시공이음분리 | 백 태 | 철근부식 | 신축이음본체 | 세 굴 | 배 수 구 | 균 열 | 재료분리 | 박리, 파손 | 누 수 | 철근노출 | 잡풀식생 | 잔류수 | 니토 | 도막탈락 | 표면부식 | 누수

발주처	화성시청	용역사	주식회사 성 본	용역명	2019년 하반기 지방하천 배수문 정밀점검 용역	도면명	암뭄 본체 외관조사망도
						축 척	NONE SCALE
도면번호	–						
점검기간	2019. 11. 19 ~ 2020. 01. 26						